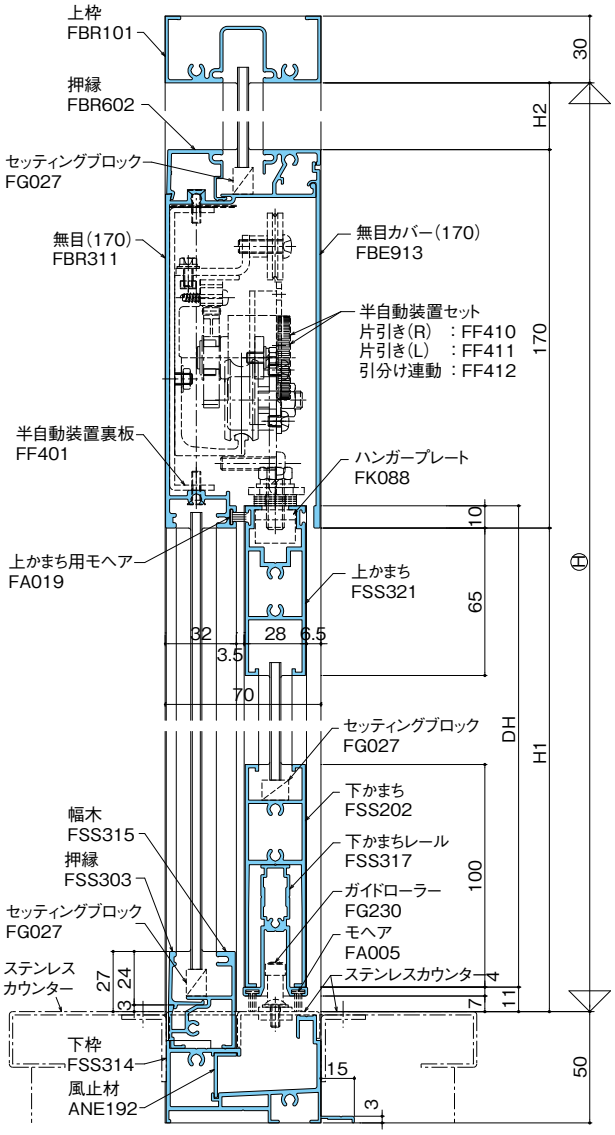

●片引きタイプ

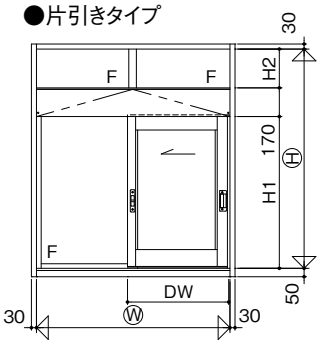

上記姿図は半自動装置セット(L)FF411を使用しています。
逆勝手の場合は半自動装置セット(R)FF410をご使用ください。

●引分け連動タイプ

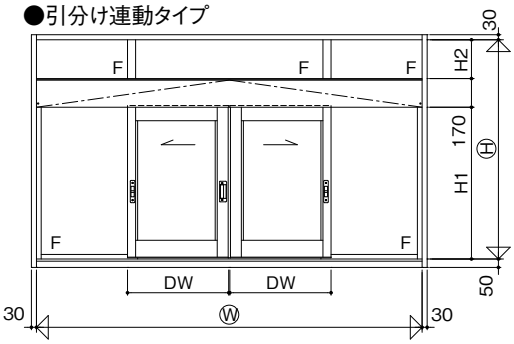

※上記引分け連動タイプは内部専用です。
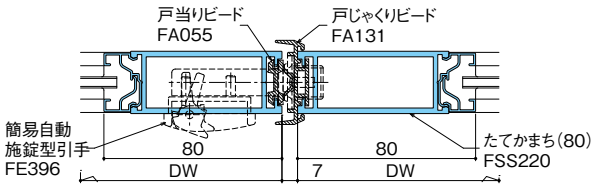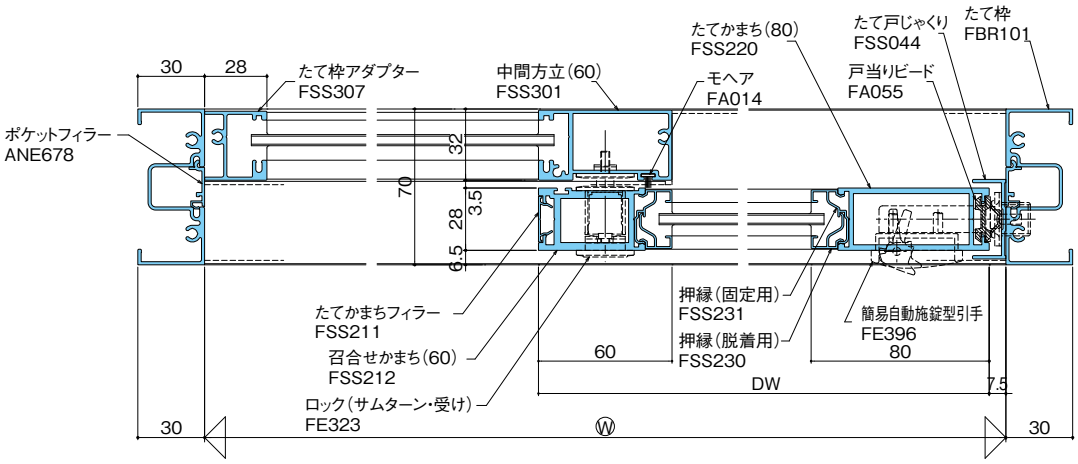
●突合せ部